OVERKØRSEL TIL SIDEVEJ ELLER EJENDOM MED LET TRAFIK OG UDEN FORTOV PÅ BEGGE SIDER AF OVERKØRSEL

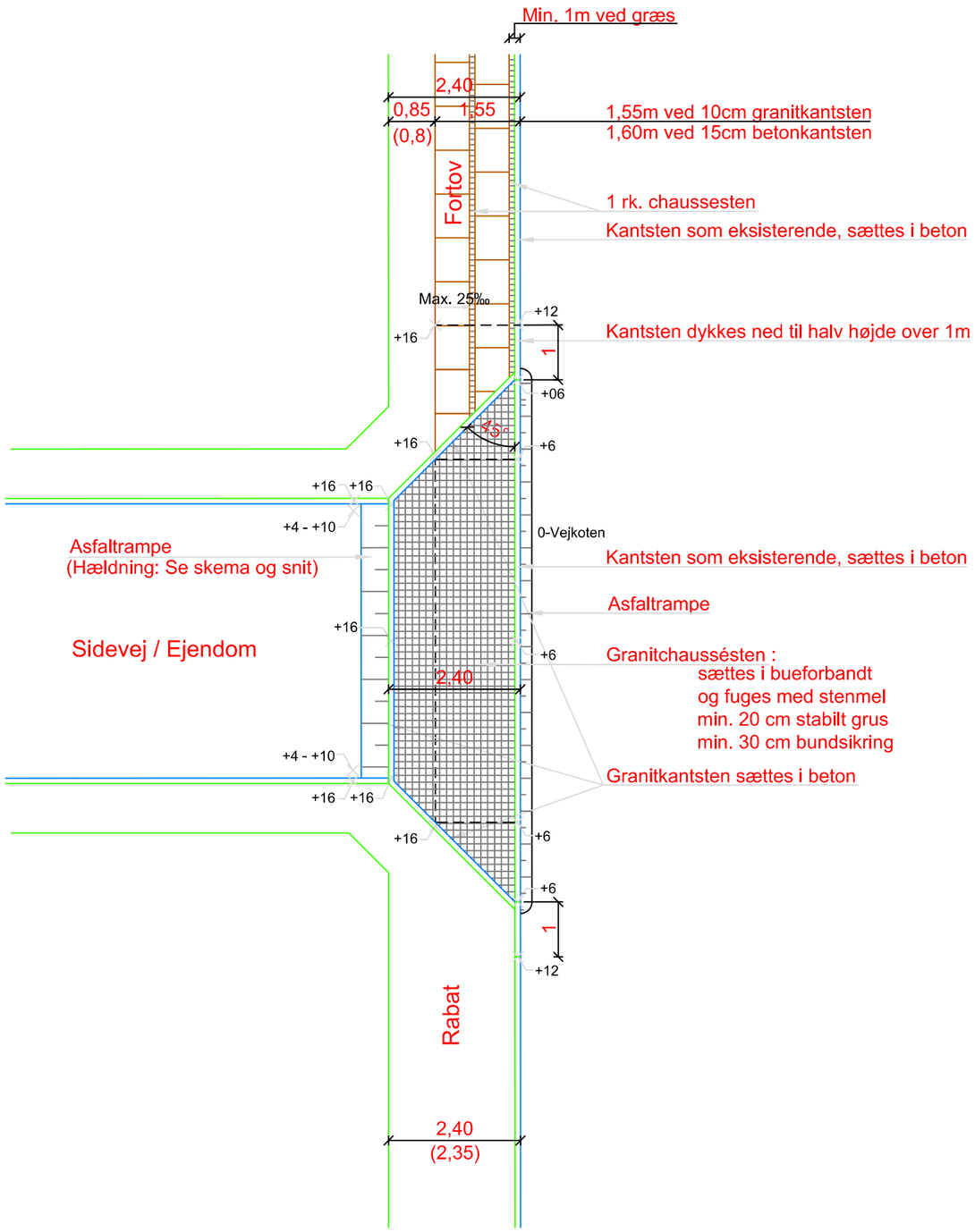

PLAN, 1:100

Asfaltrampe

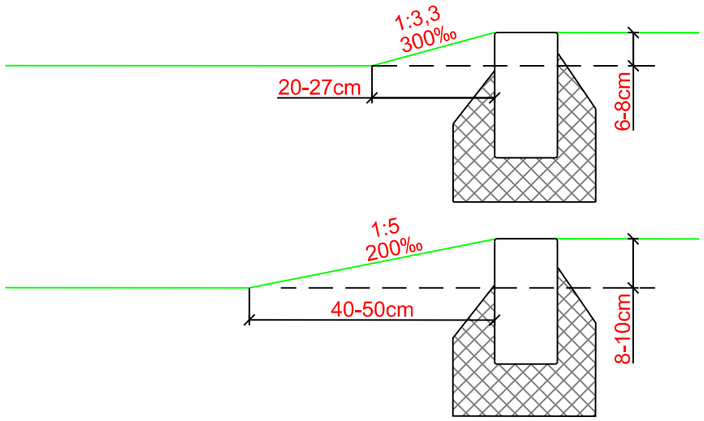

Kantstenslysning	Rampehældning
6-8 cm	300‰ 1:3,3
8-10 cm	200‰ 1:5

SNIT, 1:10

NOTE:

Ubenævnte mål er i m, hvis ikke andet er angivet.
Bredder og opbygninger skal følge vejreglerne.
+6 Kote +6cm. Koterne er afsat ud fra en lysning på 12cm og et fortovsfald på 25‰.

01	2017-12-18	Loskj	Typetegning rev. Principskitse

Aarhus Kommune
Center for Byens Anvendelse

Principskitse

Overkørsel til sidevej eller ejendom med let trafik
Plan og snit. Principskitse 1

Projektnr.: 728	Mål: 1:100, 1:10	Tegning nr.: E-T9000/ T9020
Konst./Tegn.: LKH	Dato: 2017-01-10	Rev. 01
Kontrol/Godk.: LLJ	Rev. dato: 2017-12-18	

aztle19